第58回川崎市男子B級実業団対抗テニスリーグ戦績結果　その1

2018/8/

川崎市テニス協会実業団委員会

B級リーグ　1　部

	チーム名	1	2	3	4	5	6	順位	勝率	勝ﾎﾟｲﾝﾄ
1	川崎信用金庫	★	④－1	⑤－0	1－4	④－1	2－3	2	3－2	
2	日本触媒	1－4	★	0－5	④－1	1－4	③－2	4	2－3	
3	キヤノン川崎(B)	0－5	⑤－0	★	⑤-0	④－1	0－5	3	3－2	
4	三井住友銀行	④－1	1－4	0－5	★	③－2	1－4	●5	2－3	
5	富士通(A)	1－4	④－1	1－4	2－3	★	1－4	●6	1－4	
6	味の素	③－2	2－3	⑤－0	④－1	④－1	★	1	4－1	

B級リーグ　2　部

	チーム名	1	2	3	4	5	6	順位	勝率	勝ﾎﾟｲﾝﾄ
1	川崎市役所(A)	★	2－3	③－2	0－5	③－2	④－1	3	3－2	
2	三菱ふそう	③－2	★	③－2	2－3	2－3	③－2	○2	3－2	
3	日立製作所情S(A)	2－3	2－3	★	③－2	1－4	0－5	●6	1－4	
4	ＮＥＣプラットフォームズ	⑤－0	③－2	2－3	★	1－4	0－5	●5	2－3	
5	三菱自動車	2－3	③－2	④－1	④－1	★	④－1	◎1	4－1	
6	キヤノン矢向(A)	1－4	2－3	⑤－0	⑤－0	1－4	★	4	2－3	

B級リーグ　3　部

	チーム名	1	2	3	4	5	6	順位	勝率	勝ﾎﾟｲﾝﾄ
1	ＪＸＴＧエネルギー(A)	★	③－2	0－5	1－4	⑤－0	0－5	4	2－3	
2	ＮＥＣ玉川(A)	2－3	★	0－5	③－2	1－4	2－3	●6	1－4	
3	キヤノン矢向(D)	⑤－0	⑤－0	★	2－3	③－2	④－1	○2	4－1	
4	旭化成	④－1	2－3	③－2	★	④－1	④－1	◎1	4－1	
5	日本ゼオン(B)	0－5	④－1	2－3	1－4	★	0－5	●5	1－4	
6	キヤノン矢向(C)	⑤－0	③－2	1－4	1－4	⑤－0	★	3	3－2	

■チームは上部リーグに昇格・■チームは下部リーグに降格・■チームはB級トーナメントに降格

第58回川崎市男子B級実業団対抗テニスリーグ戦績結果　その2

川崎市テニス協会実業団委員会

B級リーグ　4　部

	チーム名	1	2	3	4	5	6	順位	勝率	勝ﾎﾟｲﾝﾄ
1	キヤノン川崎(A)	★	1－4	0－5	1－4	0－5	③－2	●5	1－4	
2	ＪＦＥ(B)（旧ﾌﾟﾗﾝﾄｴﾝｼﾞ）	④－1	★	③－2	2－3	2－3	③－2	3	3－2	
3	ＪＦＥ(A)	⑤－0	2－3	★	⑤－0	③－2	⑤－0	◎1	4－1	
4	ＮＥＣ玉川(B)	④－1	③－2	0－5	★	1－4	2－3	4	2－3	
5	川崎市役所(C)	⑤－0	③－2	2－3	④－1	★	③－2	○2	4－1	
6	日立製作所情Ｓ(B)	2－3	2－3	0－5	③－2	2－3	★	●6	1－4	

B級リーグ　5　部

	チーム名	1	2	3	4	5	6	順位	勝率	勝ﾎﾟｲﾝﾄ
1	富士通(B)	★	0－5	1－4	2－3	④－1	③－2	●5	2－3	
2	東芝研究開発センター(A)	⑤－0	★	⑤－0	2－3	⑤－0	④－1	◎1	4－1	
3	東芝研究開発センター(B)	④－1	0－5	★	④－1	⑤－0	1－4	3	3－2	
4	川崎市役所(B)	③－2	③－2	1－4	★	0－5	0－5	4	2－3	
5	ＮＥＣ玉川(C)	1－4	0－5	0－5	⑤－0	★	0－5	●6	1－4	
6	ＮＲＩシステムテクノ	2－3	1－4	④－1	⑤－0	⑤－0	★	○2	3－2	

B級リーグ　6　部

	チーム名	1	2	3	4	5	6	順位	勝率	勝ﾎﾟｲﾝﾄ
1	㈱寺岡精工	★	④－1	⑤－0	1－4	⑤－0	⑤－0	◎1	4－1	20－5
2	富士通(C)	1－4	★	2－3	1－4	2－3	④－1	4	1－4	10－15
3	日本ゼオン(A)	0－5	③－2	★	0－5	2－3	2－3	●5	1－4	7－18
4	池上通信機	④－1	④－1	⑤－0	★	0－5	⑤－0	○2	4－1	18－7
5	日立製作所情S(C)	0－5	③－2	③－2	⑤－0	★	⑤－0	3	4－1	16－9
6	日本冶金工業	0－5	1－4	③－2	0－5	0－5	★	●6	1－4	4－21

B級リーグ　7　部

	チーム名	1	2	3	4	5	6	順位	勝率	勝ﾎﾟｲﾝﾄ
1	東芝マイクロエレクトロニクス	★	④－1	③－2	2－3	★	④－1	○2	3－1	
2	キヤノン矢向(E)	1－4	★	③－2	1－4	★	④－1	3	2－2	
3	キヤノン矢向(B)	2－3	2－3	★	1－4	★	③－2	4	1－3	
4	ＪＸＴＧエネルギー(B)	③－2	④－1	④－1	★	★	④－1	◎1	4－0	
5	ＮＫＫスイッチズ	リーグ不参加								
6	川崎市上下水道局	1－4	1－4	2－3	1－4	★	★	●5	0－4	

■チームは上部リーグに昇格・■チームは下部リーグに降格・■チームはB級トーナメントに降格

＊7部リーグNKKスイッチズ撤退により今回に限り7部リーグ以降1チーム降格

第58川崎市女子実業団対抗テニスリーグ戦績結果

◎・○は昇格　●は降格，勝ﾎﾟｲﾝﾄ欄の（）内は勝ち負けのゲーム差

女子リーグ１部

	チーム名	1	2	3	4	5	6	順位	勝率	勝率
1	富士通(A)	★	1-2	1-2	③-0	1-2	1-2	●5	1－4	
2	味の素(A)	②-1	★	1-2	③-0	1-2	1-2	4	2－3	
3	川崎市役所(A)	②-1	②-1	★	③-0	②-1	②-1	1	5－0	
4	NEC玉川(A)	0-3	0-3	0-3	★	0-3	0-3	●6	0－5	
5	東芝小向	②-1	②-1	1-2	③-0	★	0-3	3	3－2	
6	日立製作所情S(A)	②-1	②-1	1-2	③-0	③-0	★	2	4－1	

女子リーグ２部

	チーム名	1	2	3	4	5	6	順位	勝率	勝率
1	東芝マイクロエレクトロニクス	★	③-0	②-1	③-0	③-0	②-1	◎1	5－0	
2	味の素(B)	0-3	★	1-2	1-2	1-2	0-3	●6	0－5	
3	キヤノン川崎	1-2	②-1	★	1-2	②-1	②-1	3	3－2	
4	JXTGエネルギー	0-3	②-1	②-1	★	③-0	②-1	○2	4－1	
5	富士通SSL	0-3	②-1	1-2	0-3	★	0-3	●5	1－4	
6	日立製作所情S(B)	1-2	③-0	1-2	1-2	③-0	★	4	2－3	

女子リーグ３部

	チーム名	1	2	3	4	5	6	順位	勝率	勝ﾎﾟｲﾝﾄ
1	川崎市役所(B)	★	②-1	②-1	1-2	②-1	★	○2	3－1	
2	富士通(B)	1-2	★	②-1	1-2	③-0	★	3	2－2	
3	NEC玉川(B)	1-2	1-2	★	0-3	②-1	★	4	1－3	
4	JAセレサ川崎	②-1	②-1	③-0	★	②-1	★	◎1	4－0	
5	入江崎水処理センター	1-2	0-3	1-2	1-2	★	★	●5	0－4	
6	東芝DME川崎	リーグ不参加								

・■チームは上部リーグに昇格・■チームは下部リーグに降格　・■チームはトーナメントに降格

第125回川崎市女子実業団対抗テニストーナメント戦績結果

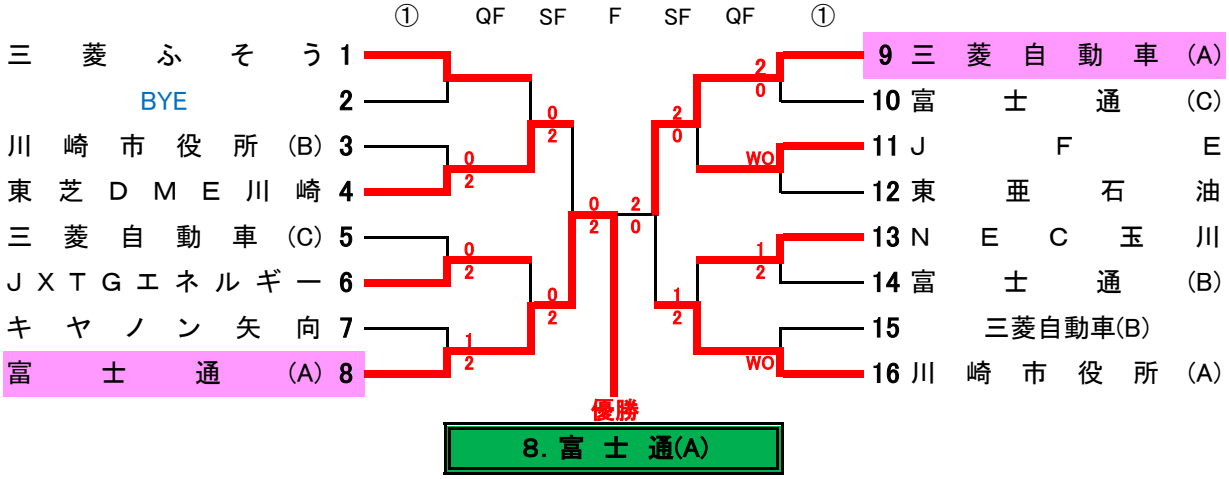

＊優勝・富士通(A)と準優勝・三菱自動車(A)チームは次回大会から3部リーグに昇格