２０１７年度川崎市民総合体育大会テニス競技・高校の部

男子　1

①	1	田邊　健	（法政二）
	2	本橋　尊	（新城）
	3	伊藤　巧	（多摩）
	4	野元　涼	（生田）
	5	丸山　光	（麻生）
	6	濱田　賢貴	（百合丘）
	7	山川　禎輝	（麻生）
	8	守政　尊	（生田）
	9	植松　駿介	（多摩）
	10	和田　佳澄麻	（川崎北）
	11	中谷絢太	（生田東）
	12	亀井　真宏	（菅）
	13	大久保　龍一	（生田）
	14	島ノ江　勇樹	（菅）
	15	吉澤涼	（橘）
	16	森山　大智	（桐光）
	17	中井　翔大	（多摩）
	18	鈴木　創	（住吉）
	19	山田　一樹	（新城）
	20	中野　楓太	（百合丘）
	21	矢野　陽輝	（住吉）
	22	小松原　蒼史	（生田）
	23	宮下　翔冴	（川崎北）
	24	伊藤　佑介	（住吉）
	25	田村　研人	（桐光）
	26	阿部　裕太	（新城）
⑯	27	小林　亘	（法政二）
⑨	28	佐藤　樹	（桐光）
	29	山口　祐樹	（麻生）
	30	清野　寧冬	（菅）
	31	保坂　隼	（新城）
	32	赤坂　侑哉	（麻生）
	33	原島　慎吾	（菅）
	34	濱川　祐輝	（住吉）
	35	横山　蓮	（川崎北）
	36	是澤　啓太	（生田）
	37	藤田　恵一朗	（桐光）
	38	森井　将太	（多摩）
	39	馬原　直希	（麻生総合）
	40	小島　舜一	（多摩）
	41	清岡　航	（生田）
	42	渡部　利玖斗	（多摩）
	43	森　章浩	（麻生）
	44	和賀　竜臣	（大師）
	45	山﨑　凌大	（法政二）
	46	中島　諒馬	（川崎工科）
	47	河村　俊介	（生田）
	48	沼田　優駿	（百合丘）
	49	金子　航海	（川崎北）
	50	設樂　佳照	（新城）
	51	伊達　怜椰	（住吉）
	52	巻野　光生	（百合丘）
⑧	53	古賀　大輝	（法政二）

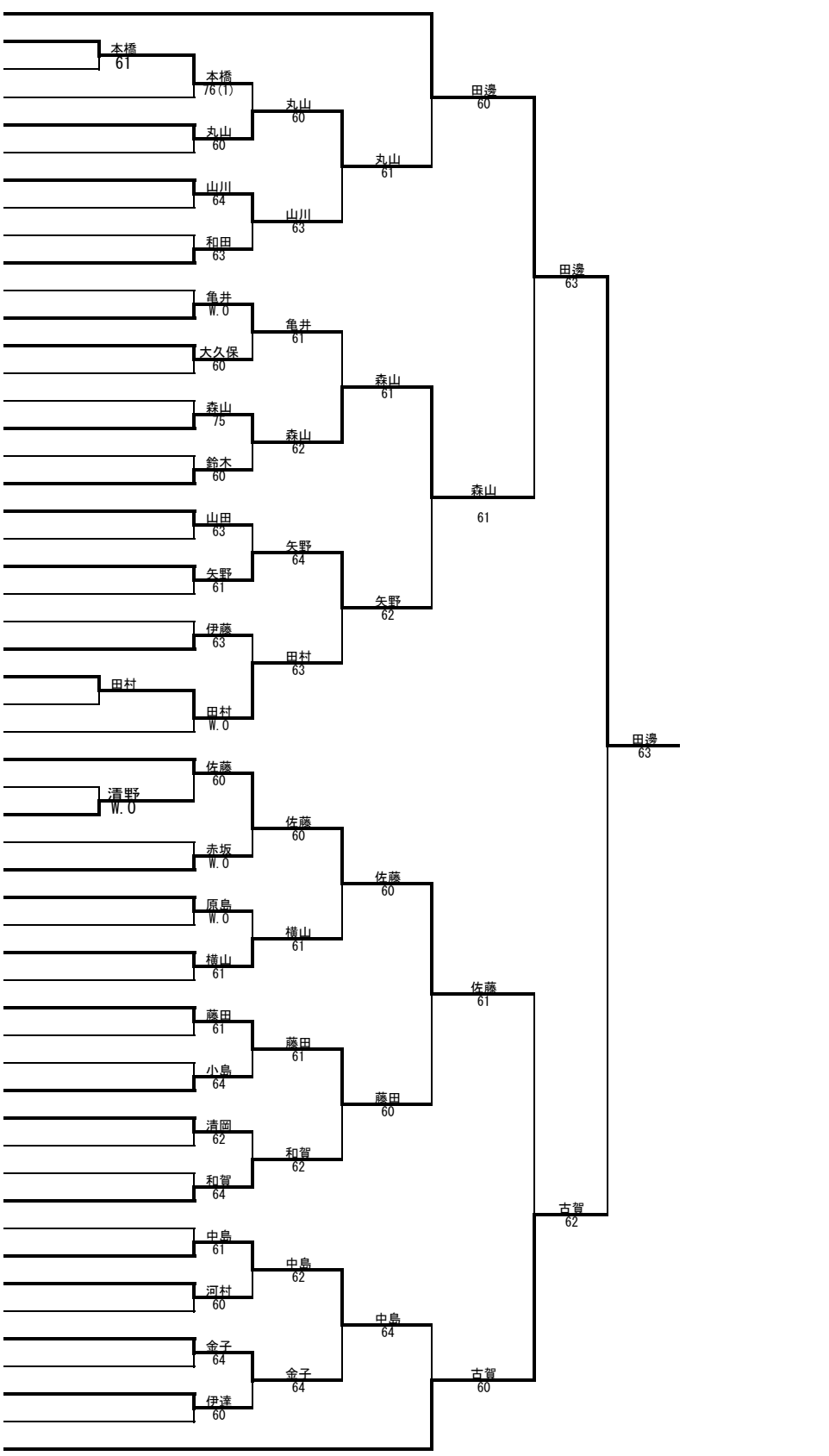

男子　2

④	54	青木　一真	（法政二）
	55	粕谷　勇輔	（菅）
	56	吉井　悠人	（住吉）
	57	川上　瑞樹	（多摩）
	58	野口　颯汰	（桐光）
	59	宝泉　勇輝	（菅）
	60	渡辺　優太	（新城）
	61	福井　駿太	（住吉）
	62	村山裕太郎	（橘）
	63	東條　佑哉	（生田）
	64	野間　拓人	（生田）
	65	成田　海翔	（百合丘）
	66	竹田　侑輝	（川崎北）
	67	三瀬　悠人	（多摩）
	68	堀江　海里	（百合丘）
	69	田村　斗和	（川崎工科）
	70	澤井　晴貴	（百合丘）
	71	鈴木　凛太郎	（麻生）
	72	道下　京介	（住吉）
	73	奥山　大樹	（新城）
	74	岩井那由他	（生田東）
	75	髙原　裕大	（新城）
	76	三留　祐哉	（麻生）
	77	関灘　智喜	（多摩）
	78	伊東　洸洋	（生田）
	79	小宮　翔	（麻生）
⑮	80	八木沢　駿太	（桐光）
⑫	81	宮本　直樹	（桐光）
	82	猪股　謙人	（新城）
	83	河内　俊昭	（百合丘）
	84	吉﨑　優	（百合丘）
	85	荒坂　拓	（川崎工科）
	86	野村　太輝	（生田）
	87	小林　亮	（菅）
	88	山崎　太凱	（生田）
	89	齋藤　虹輝	（大師）
	90	関根　祐也	（菅）
	91	橋本　航季	（住吉）
	92	徳本　侑輝	（桐光）
	93	三宅　裕太	（川崎北）
	94	細田　拓実	（麻生）
	95	大庭　将也	（生田）
	96	石井　諒汰	（百合丘）
	97	岸　優作	（住吉）
	98	髙橋　良	（住吉）
	99	長野　快	（多摩）
	100	浅田　悠輔	（多摩）
	101	村田　祐也	（川崎北）
	102	菅野　壮汰	（多摩）
	103	伊東　興祐	（新城）
	104	野中春人	（生田東）
	105	bye	（）
	106	佐藤　尭彦	（麻生）
⑤	107	山田　哲也	（法政二）

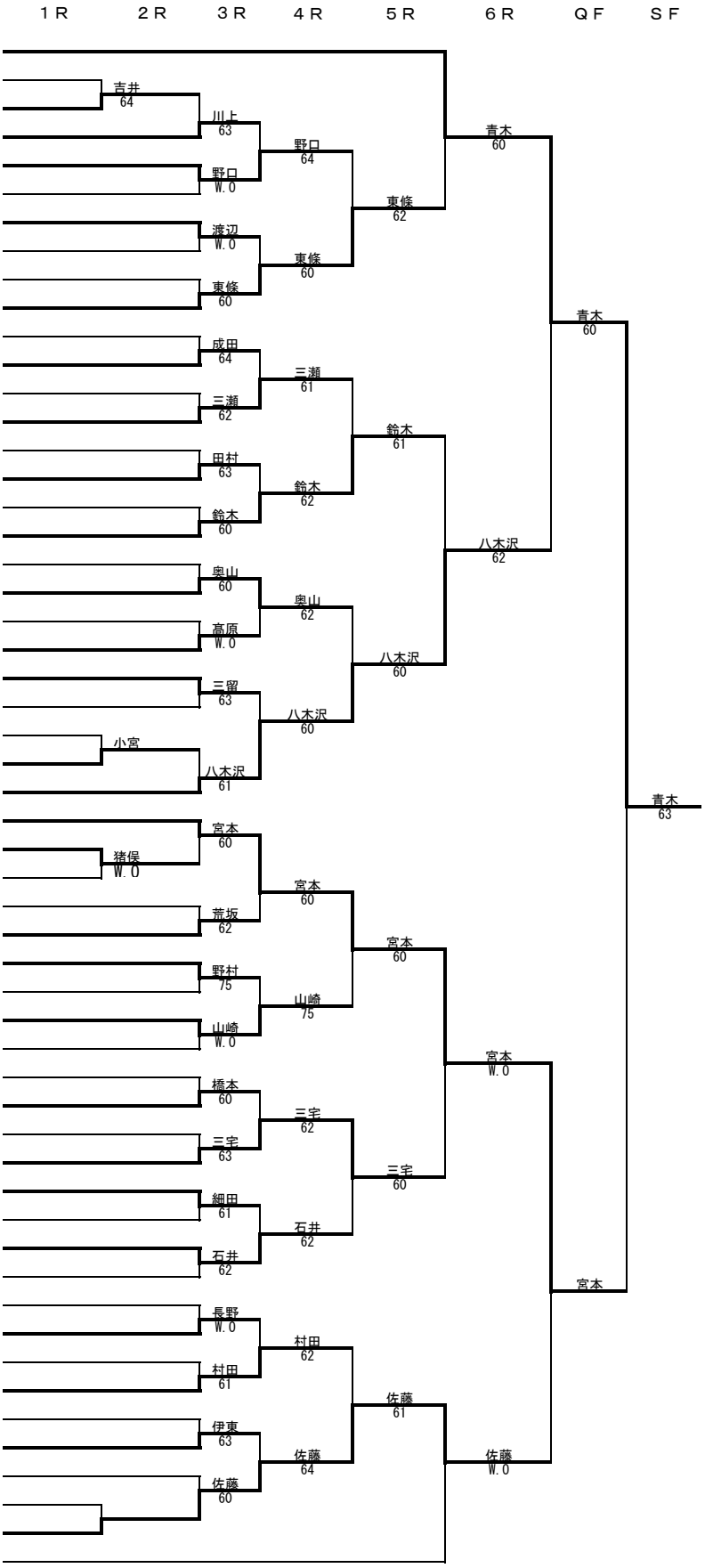

男子　3

⑥	108	佐治　悠生	（法政二）
	109	西田　和歩	（多摩）
	110	石黒　恵太	（百合丘）
	111	笠原　健伸	（菅）
	112	佐々木　優斗	（多摩）
	113	佐藤　佳太	（生田）
	114	中村　智哉	（麻生）
	115	中澤　健大	（生田）
	116	牧野　俊也	（桐光）
	117	安形　翔	（生田）
	118	吉瀬　雄大	（川崎北）
	119	伊藤　優祐	（川崎工科）
	120	平野　浩太	（麻生）
	121	吉瀬　大稀	（百合丘）
	122	長森幸典	（生田東）
	123	南川　晃生	（住吉）
	124	竹原　大貴	（新城）
	125	村山　悠斗	（菅）
	126	早川尊	（橘）
	127	若林　良輝	（新城）
	128	宮園　祐弥	（住吉）
	129	宮　孝太	（新城）
	130	村上　哲廊	（多摩）
	131	瀧尾　一哉	（百合丘）
	132	田村　拓己	（麻生）
⑪	133	石田　太一	（桐光）
⑬	134	中村　友紀	（桐光）
	135	遠藤　陸	（桐光）
	136	平谷　啓貴	（菅）
	137	松本　昇大	（多摩）
	138	塩谷　駿太	（新城）
	139	細田　直人	（桐光）
	140	井上　幹太	（生田）
	141	松本　一皐	（住吉）
	142	園田　陽	（生田）
	143	岩井勢津也	（生田東）
	144	安齊　映稀	（百合丘）
	145	大友　達也	（川崎工科）
	146	畠中　一成	（麻生）
	147	今　直紀	（菅）
	148	伴　友裕	（麻生）
	149	大工原　凌	（麻生）
	150	櫻田　弘征	（生田）
	151	髙橋　歩夢	（住吉）
	152	渡邉　啓佑	（新城）
	153	橋本　一輝	（法政二）
	154	佐々木　淳宏	（住吉）
	155	井上　大生	（新城）
	156	中禮　凱成	（百合丘）
	157	高月　泰秀	（多摩）
	158	小林　駿一	（川崎北）
	159	齋藤　真一	（多摩）
③	160	佐藤　太耀	（法政二）

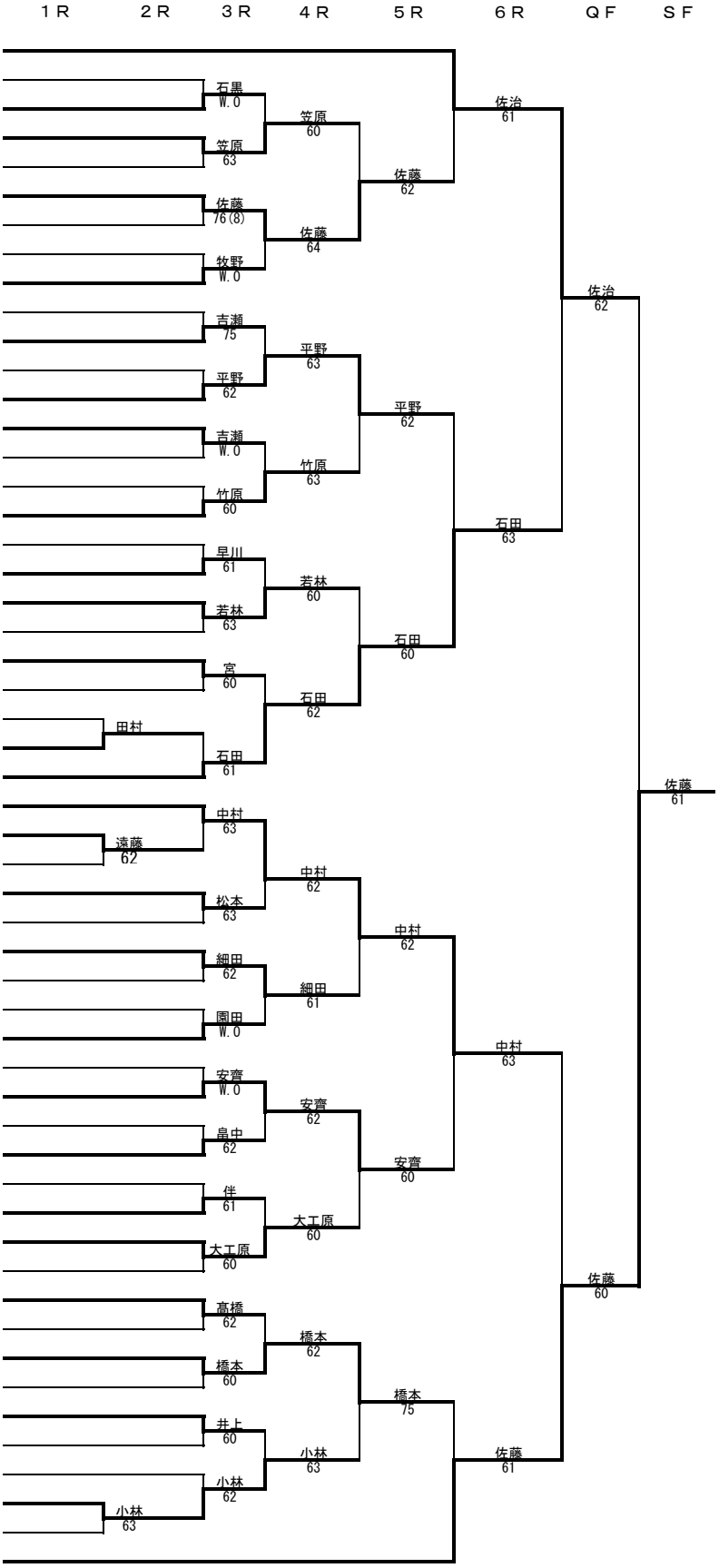

男子　4
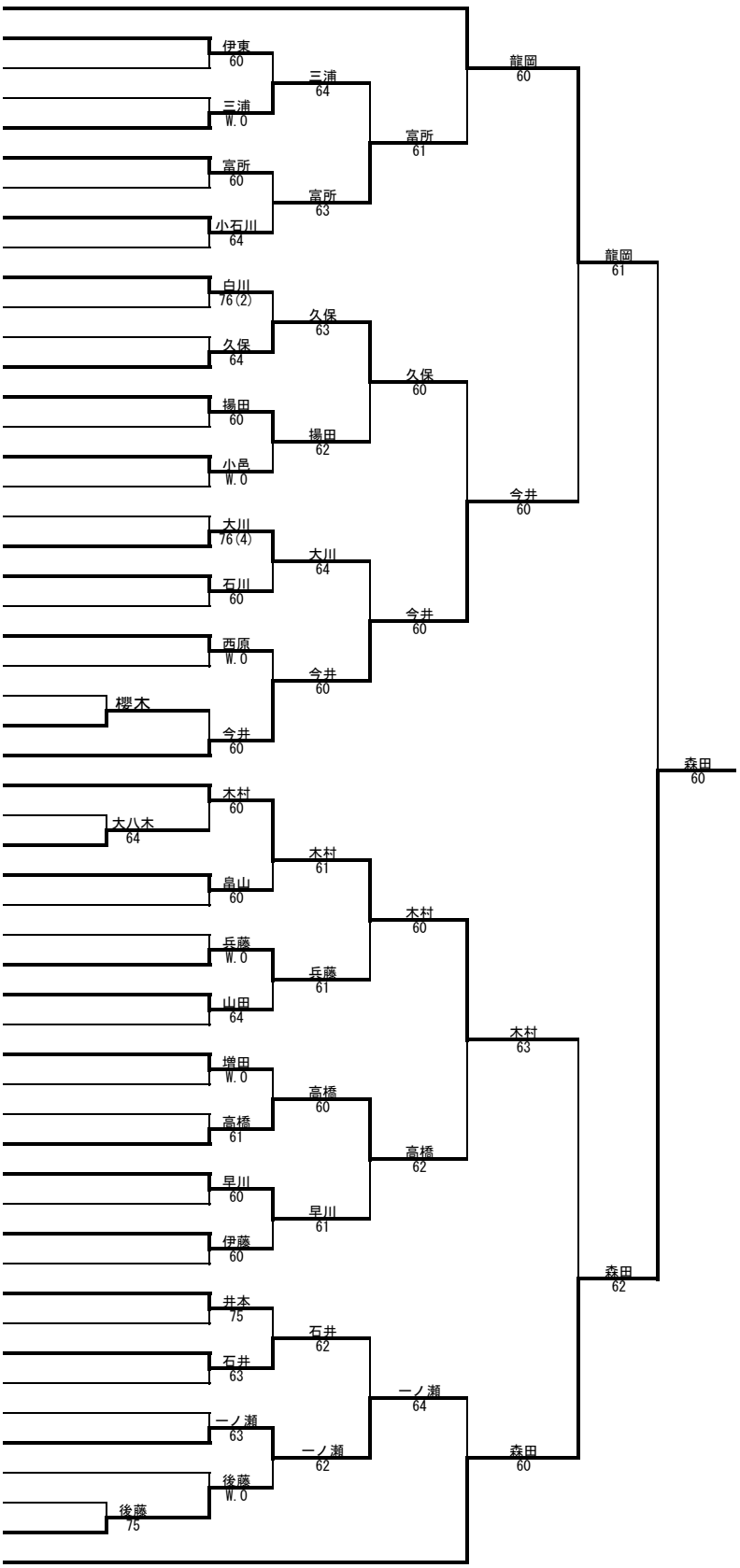
⑦	161	龍岡　秀	（法政二）
	162	伊東　零時	（大師）
	163	平岡陽亮	（生田東）
	164	張戸　流河	（菅）
	165	三浦　雄也	（桐光）
	166	富所　裕翔	（麻生）
	167	堀　大成	（百合丘）
	168	小石川　健人	（麻生）
	169	佐藤　諒一	（新城）
	170	白川　優	（生田）
	171	金澤　怜央	（住吉）
	172	亀井　幸太	（川崎工科）
	173	久保竣亮	（橘）
	174	揚田　航央	（新城）
	175	江良　泰斗	（生田）
	176	小邑　一葵	（新城）
	177	田中　天貴	（多摩）
	178	奥村　勇太	（多摩）
	179	大川　尚悟	（川崎北）
	180	石川　諒成	（生田）
	181	木村　新	（住吉）
	182	西原　友貴	（麻生）
	183	原島　悠太	（菅）
	184	鈴木　真生	（百合丘）
	185	櫻木　悠一朗	（菅）
⑩	186	今井　大智	（桐光）
⑭	187	木村　駿佑	（法政二）
	188	中村　拓留	（住吉）
	189	大八木　樹	（麻生）
	190	畠山　雄樹	（桐光）
	191	平野　清司	（百合丘）
	192	後藤　奨太	（多摩）
	193	兵頭　拓真	（百合丘）
	194	山田　想	（新城）
	195	本村　倫太郎	（菅）
	196	増田　志音	（川崎工科）
	197	長谷川　龍也	（菅）
	198	岡垣　昇汰	（川崎北）
	199	高橋　音央	（多摩）
	200	早川　知希	（生田）
	201	渡邊　涼太	（住吉）
	202	伊藤　修貴	（新城）
	203	東郁光	（生田東）
	204	井本　陸	（多摩）
	205	多田　遥輝	（住吉）
	206	石井　太一	（生田）
	207	立川　翼	（百合丘）
	208	藤原　大輔	（生田）
	209	一ノ瀬　雅道	（新城）
	210	古川　佑也	（麻生総合）
	211	相原　洋人	（菅）
	212	後藤　優太	（麻生）
②	213	森田　湧介	（法政二）