第101回川崎市実業団対抗･男子B級　トーナメント戦績結果

① ② ③ QF SF F SF QF ③ ② ①

1 旭化成
2 bye
3 日環センター
4 三菱ふそう(C)
5 キヤノン玉川(A)
6 東芝ソシオシステムズ
7 味の素(B)
8 川崎市役所(A)
9 ライオン
10 東芝研究開発C(B)
11 NEC玉川(A)
12 東電高津
13 コロムビア
14 YAKIN川崎
15 東芝マイクロエレクトロニクス(C)
16 東燃ゼネラル石油
17 ㈱寺岡精工
18 bye
19 日本鋳造
20 三菱ふそう(A)
21 富士通(B)
22 池上通信機
23 味の素(C)
24 東芝小向(A)
25 川崎市水道局(A)
26 タンガロイ
27 NEC中研
28 日本ブチル
29 日立製作所情S(B)
30 JFE
31 bye
32 東芝マイクロエレクトロニクス(B)

33 東芝マイクロエレクトロニクス(A)
34 bye
35 NEC玉川(B)
36 入江崎水処理センター
37 東芝小向(B)
38 三共有機合成
39 クノール食品
40 日立製作所情S(A)
41 富士通(A)
42 キャノン玉川(B)
43 東芝研究開発C(C)
44 三菱化工機
45 NECマイクロシステム
46 昭和電工川崎
47 bye
48 営電
49 富士ゼロックス
50 bye
51 新日石川崎事業所
52 ㈱ケーヒン
53 川崎市役所(B)
54 三井住友銀行
55 三菱ふそう(B)
56 東芝研究開発C(A)
57 日本触媒
58 富士通(C)
59 NECインフロンティア
60 東芝原研
61 川崎市水道局(B)
62 日立システム研
63 bye
64 味の素(A)

25 川崎市水道局(A) 3
53 川崎市役所(B) 0

優勝　川崎市水道局(A)

第101回川崎市実業団対抗･男子C級　トーナメント戦績結果

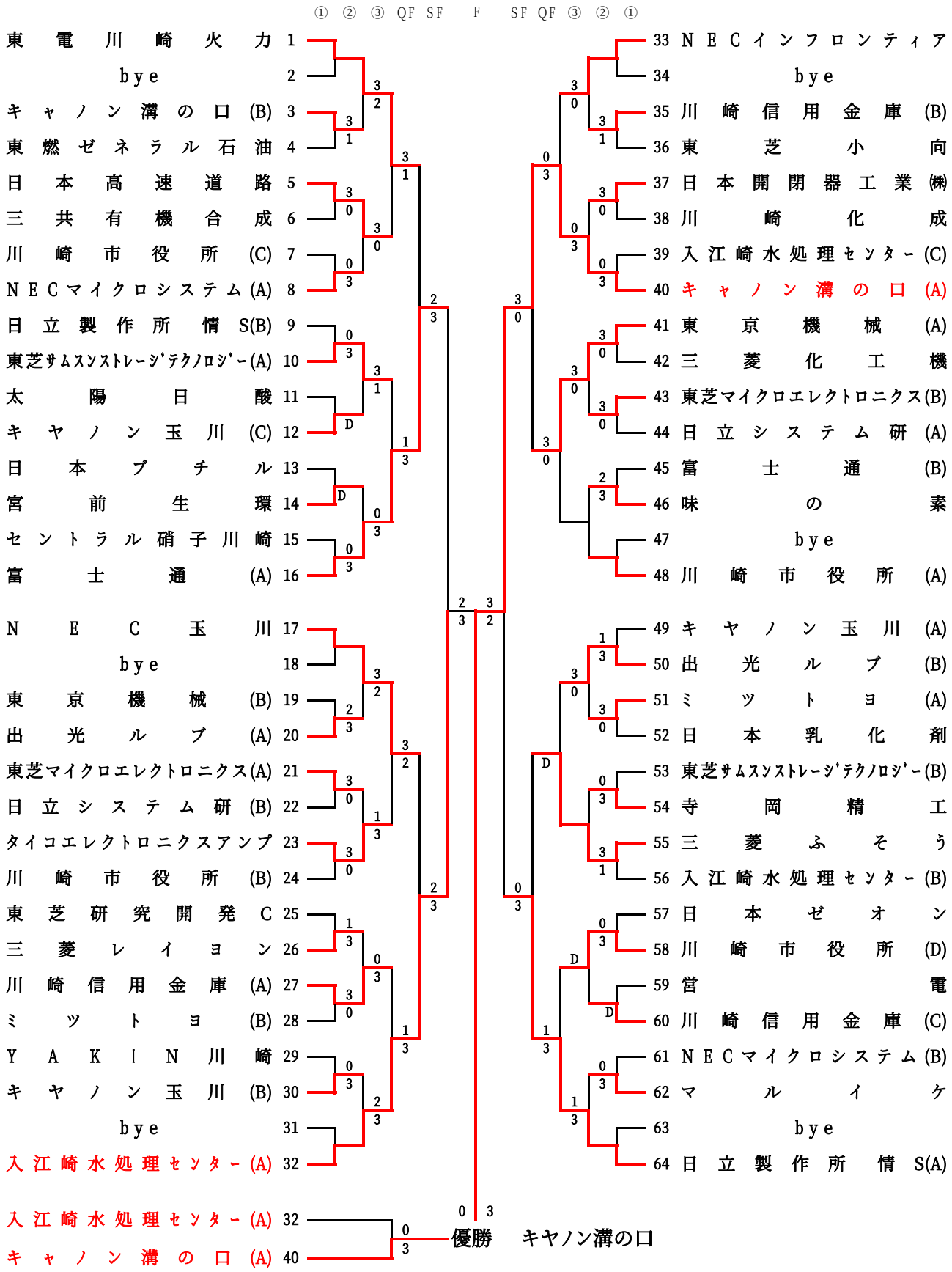
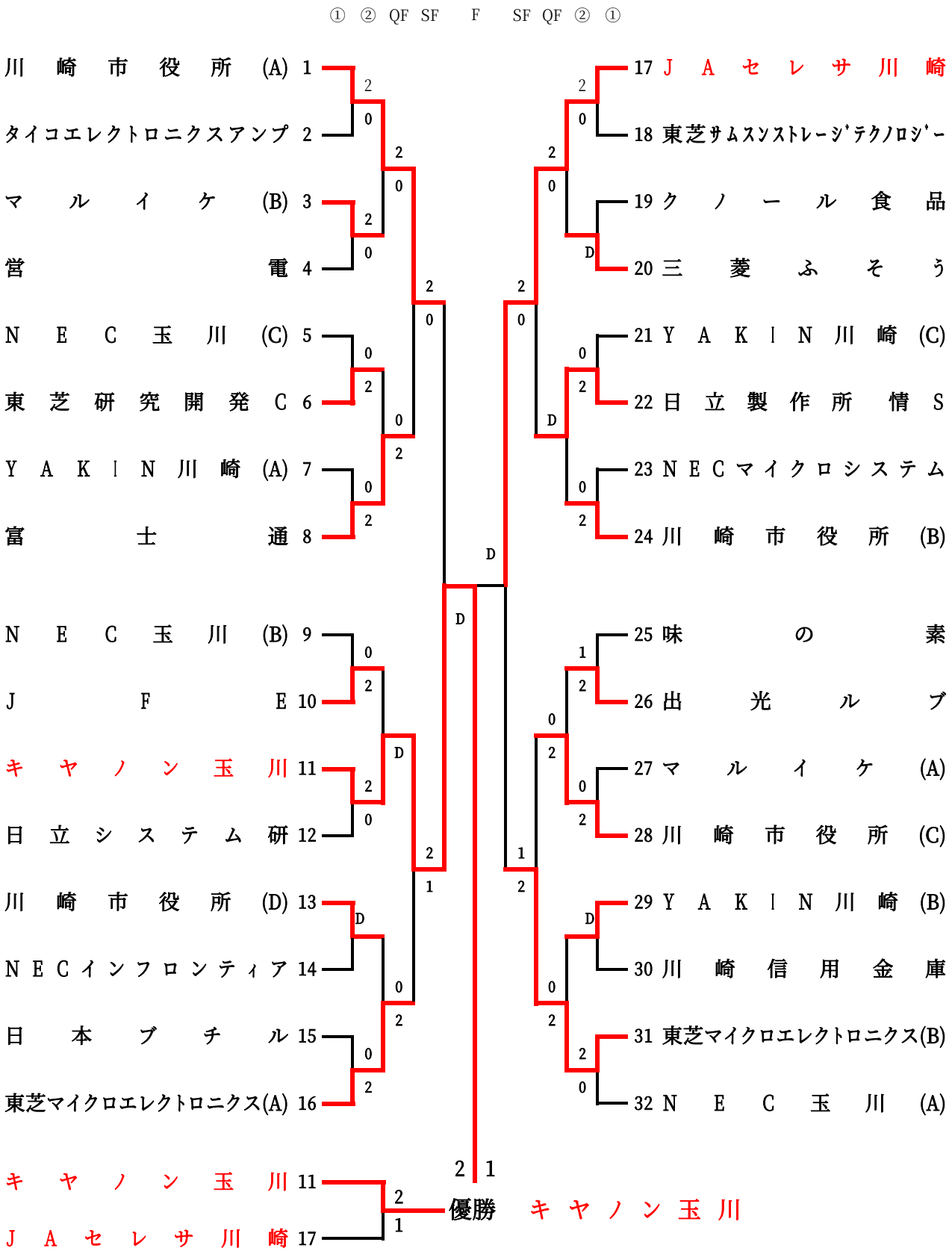
第101回川崎市実業団対抗･女子トーナメント戦績結果